25th 札幌少年少女新人アイスホッケー大会

19日（土曜日） 江守記念星置スケート場	控室	20日（日曜日） 江守記念星置スケート場	控室
No:①（予選Aプール） 8:30～9:50 星置ケッターズ VS 札幌ノースウルフ	 ① ②	No:⑦（上位トーナメント） 8:30～9:50 A-1位 VS B-2位	 ① ③
No:②（予選Bプール） 10:00～11:20 泊ブルーマリーンシャークス VS 真駒内イーグルス	 ② ④	No:⑧（上位トーナメント） 10:00～11:20 B-1位 VS A-2位	 ② ④
No:③（予選Aプール） 11:30～12:50 札幌ノースウルフ VS 月寒ストロンガー	 ① ③	No:⑨　5・6位決定戦 11:30～12:50 A-3位 VS B-3位	 ① ③
No:④（予選Bプール） **13:00～14:20** 真駒内イーグルス VS **北海道バーバリアンズ**	 ② ④	No:⑩　3位決定戦 13:00～14:20 ⑦敗者 VS ⑧敗者	 ② ④
No:⑤（予選Aプール） 14:30～15:50 星置ケッターズ VS 月寒ストロンガー	 ③ ①	No:⑪　優勝決定戦 14:30～15:50 ⑦勝者 VS ⑧勝者	 ① ③
		※表彰式	
No:④（予選Bプール） **16:00～17:20** 泊ブルーマリーンシャークス VS **北海道バーバリアンズ**	 ④ ②	卒団マッチ 16:10～17:30 6年生 VS 指導者・父母	

※小学生

★練習	5分
1Pロス込	20分
休憩	5分
2Pロス込	20分
休憩	5分
3Pロス込	20分

※卒団マッチは保護者でオフィシャル。

※組合せの上位のチームがホーム。
ベンチはオフィシャルBOXから見て左側。

※オフィシャル割当（各チーム4名）

GNo.		
①	イーグルス	泊BMS
②	ストロンガー	ウルフ
③	イーグルス	**バーバリアンズ**
④	ケッターズ	ウルフ
⑤	泊BMS	**バーバリアンズ**
⑥	ストロンガー	ケッターズ
⑦	B-1位	A-2位
⑧	A-1位	B-2位
⑩	⑦勝者	⑧勝者
⑪	A-3位	B-3位
⑫	⑦敗者	⑧敗者

A-pool	星置	月寒	ウルフ	順位
HK				
TS				
NW				
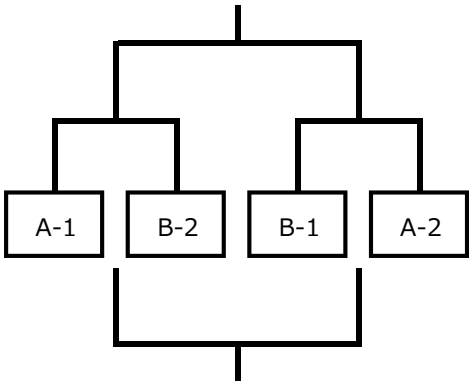
B-pool	泊	真駒内	BARBARIANS	順位
BMS				
ME				
HBJ