2017 ADVICS CUP
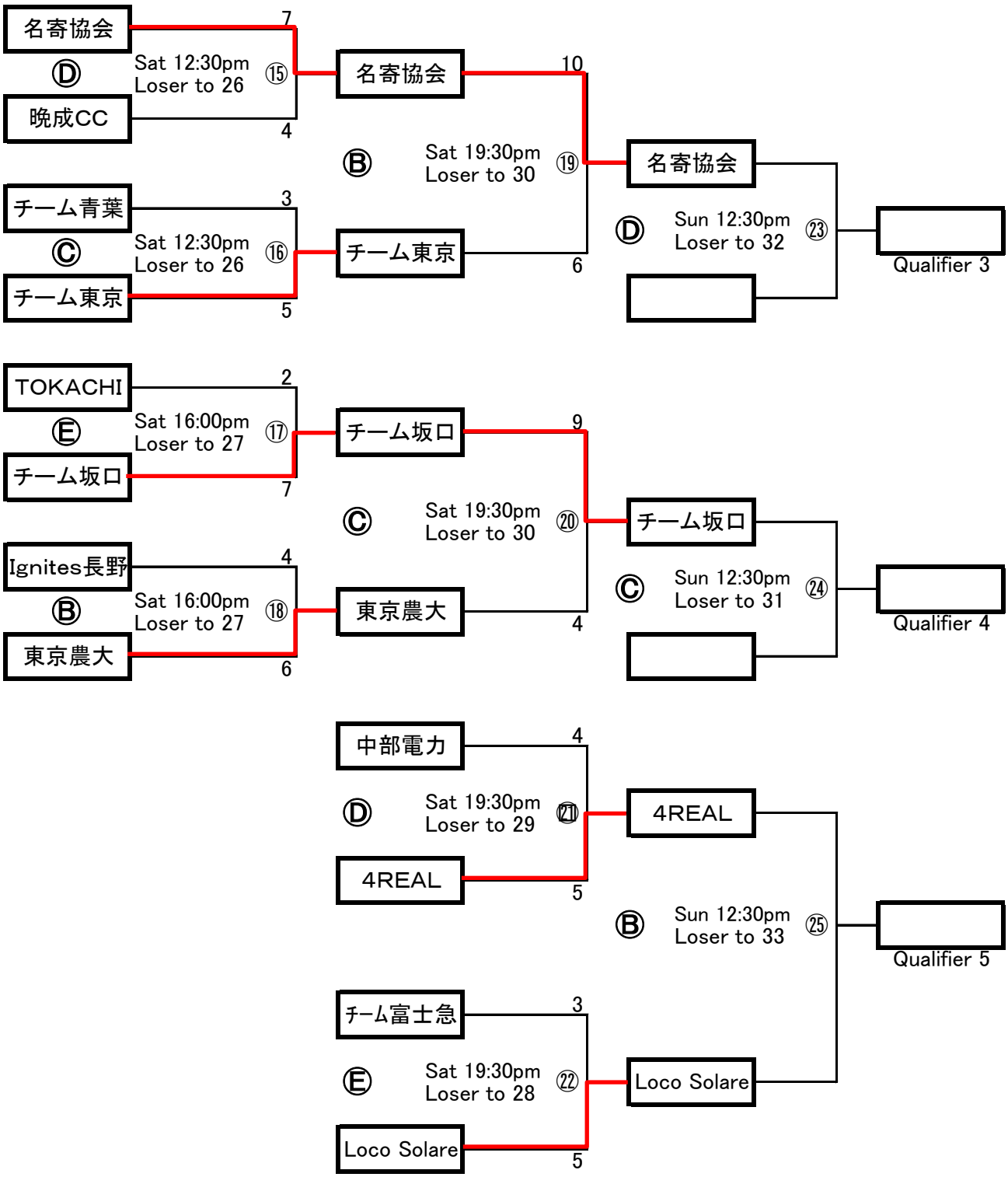
Bイベント